EASY LINE háromfalú zuhanykabin 1000x700mm, L/P változat, átlátszó üveg

Cikkszám: EL1015EL3115EL3115

Alapinformációk:

Gyártó:	Polysan
Széria:	EASY LINE

Méretek

Szélesség:	1000 mm
Magasság:	1900 mm
Mélység:	700 mm

Paraméterek

Profil színe:	Króm
Front elem:	Ajtó
Nyitás típusa:	Tolóajtó
Nyitás iránya:	Univerzális
Vastagság:	400 mm
Betét:	Tiszta üveg
Üveg vastagsága:	6 mm
Tulajdonságok:	Keret kialakítás
Súly / egység:	76.5 kg
Egység:	5 db
Garancia:	2 év

EASY LINE háromfalú zuhanykabin 1000x700mm, L/P változat, átlátszó üveg

Műszaki rajz

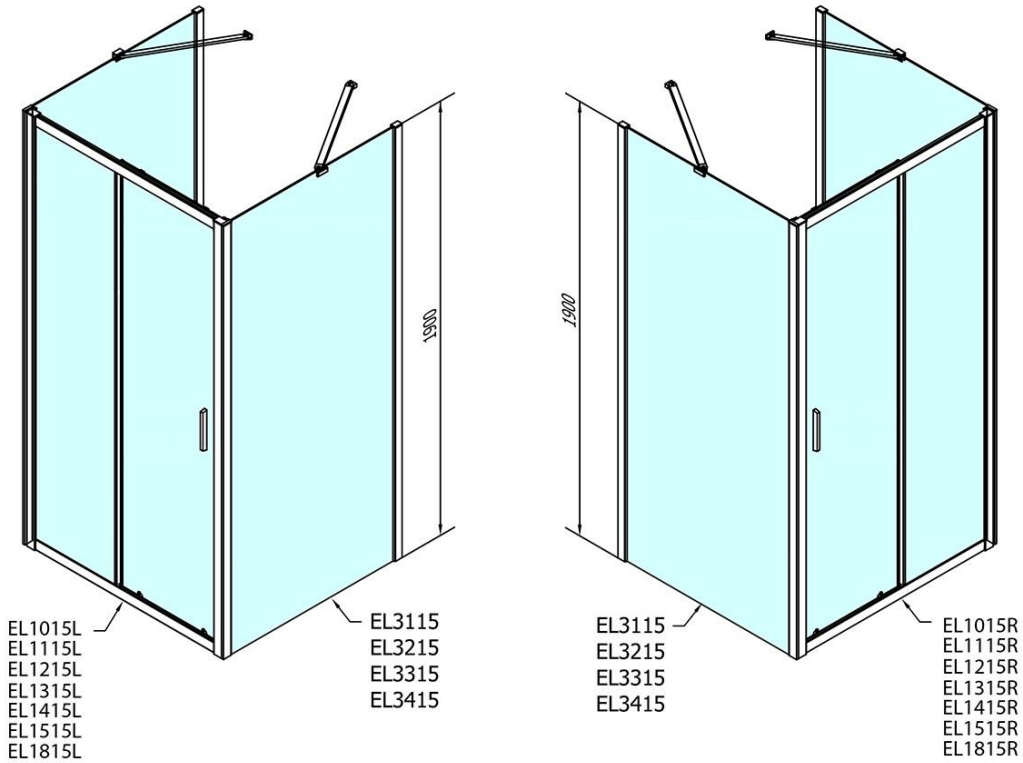

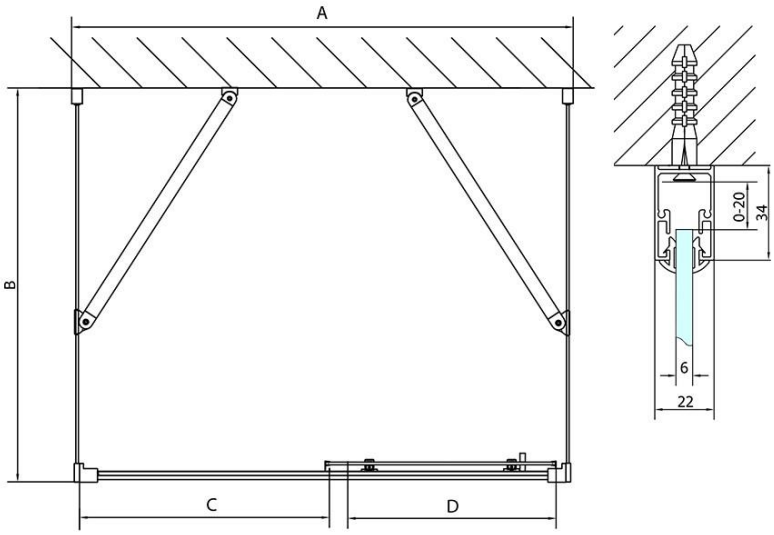

	B
EL3115	680-700
EL3215	780-800
EL3315	880-900
EL3415	980-1000

	A	C	D
EL1015	990-1030	470	400
EL1115	1090-1130	500	430
EL1215	1190-1230	530	480
EL1315	1290-1330	590	530
EL1415	1390-1430	640	580
EL1515	1490-1530	690	630
EL1815	1590-1630	740	680